イソバンドＢＬ・ＢＬ－Ｈ 共通 t=35mm 横張り ﾊﾟﾗﾍﾟｯﾄ005

参 考 図

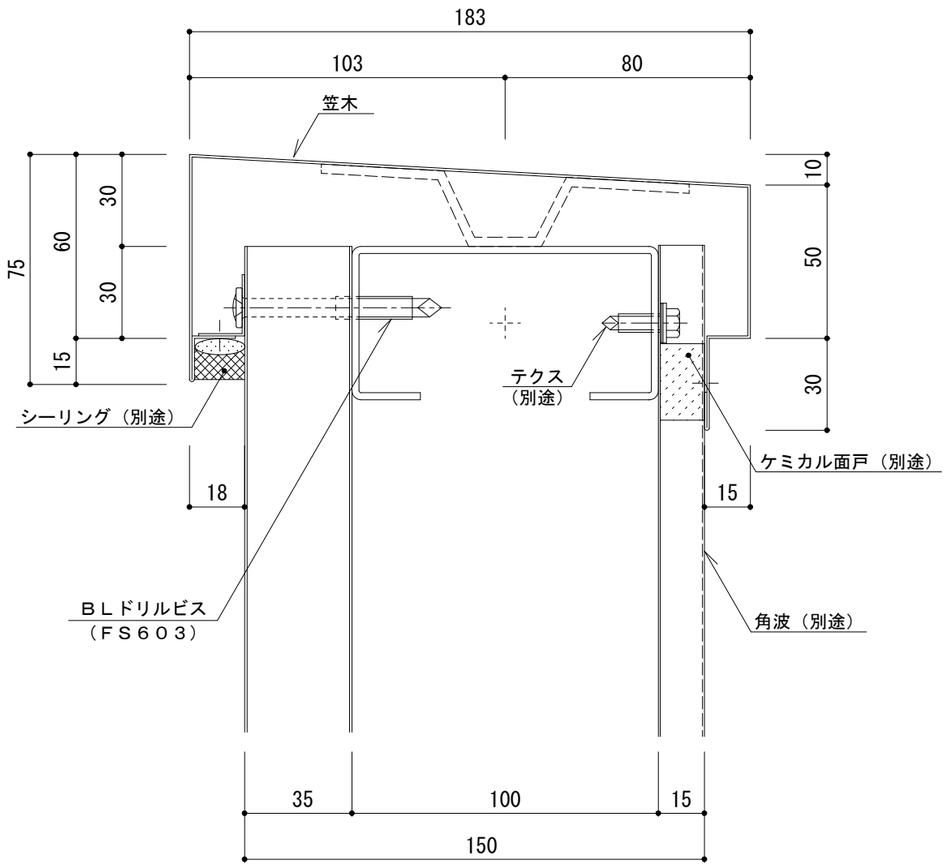

名称			
図番	AOH06-005	縮尺	1/2
日鉄鋼板株式会社			