イソバンドＢＬ・ＢＬ－Ｈ 共通 t=50mm 横張り ﾊﾟﾗﾍﾟｯﾄ006

参 考 図

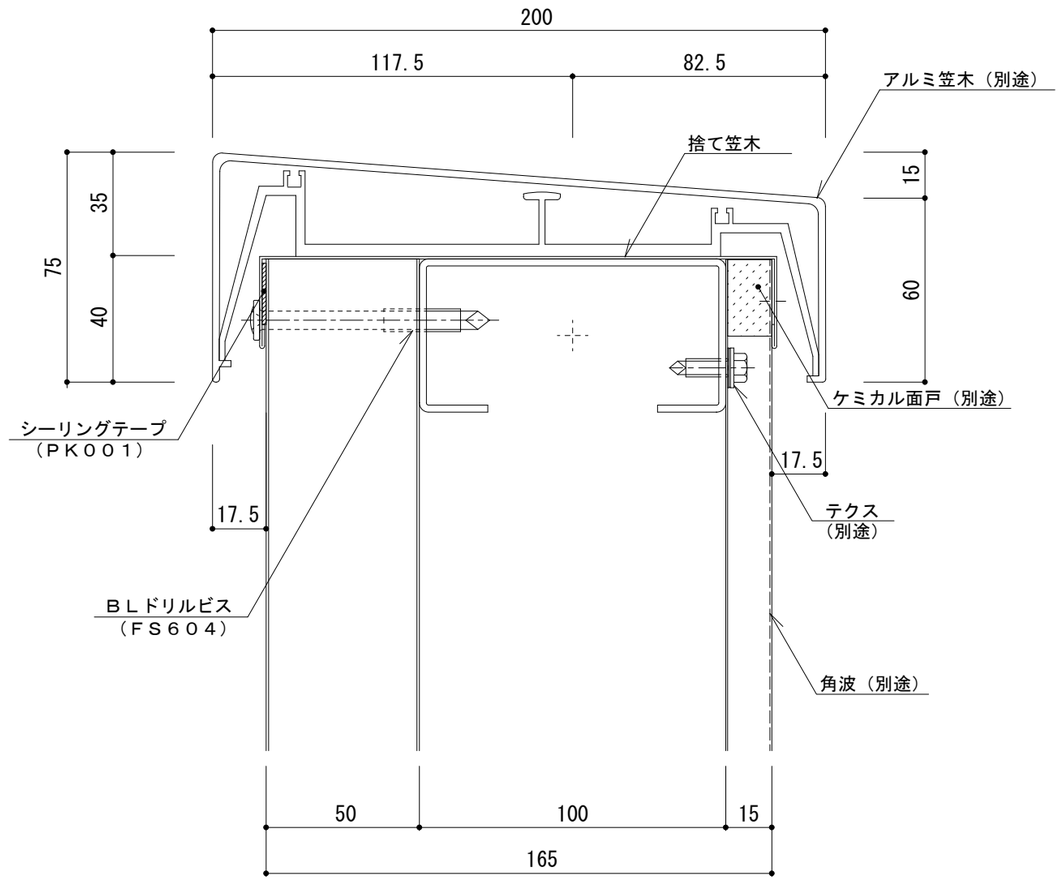

名称			
図番	ARH06-006	縮尺	1/2
日鉄鋼板株式会社			